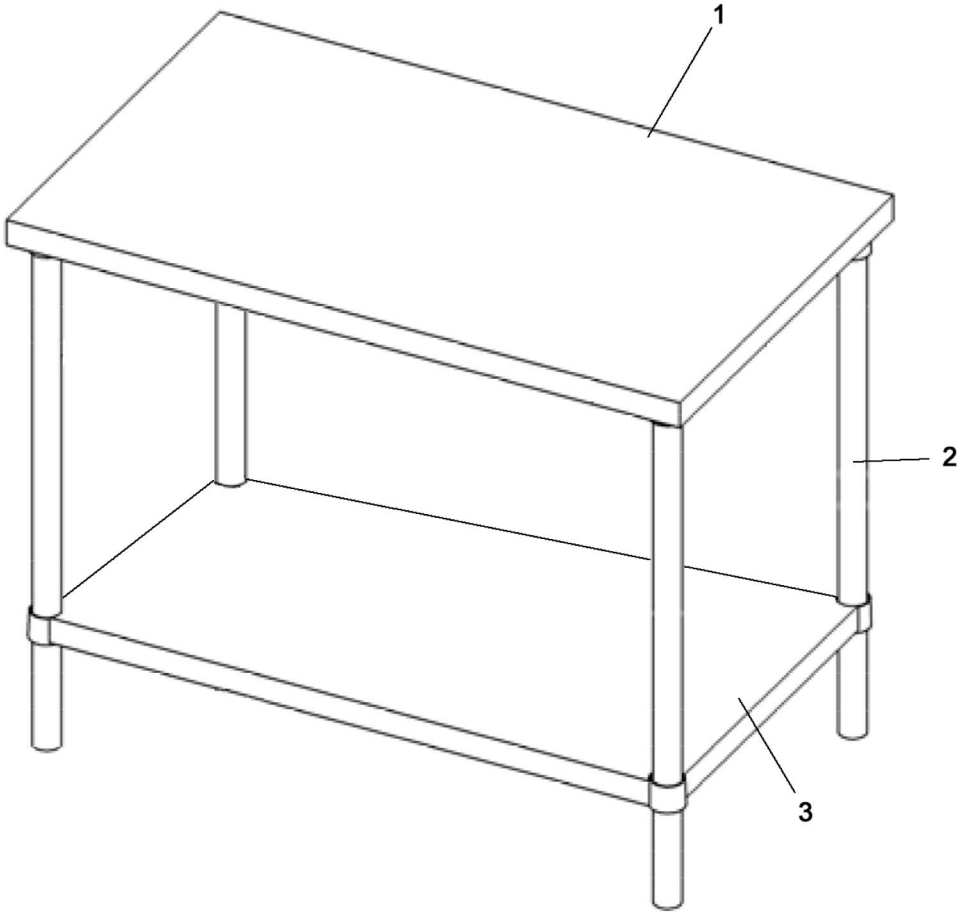

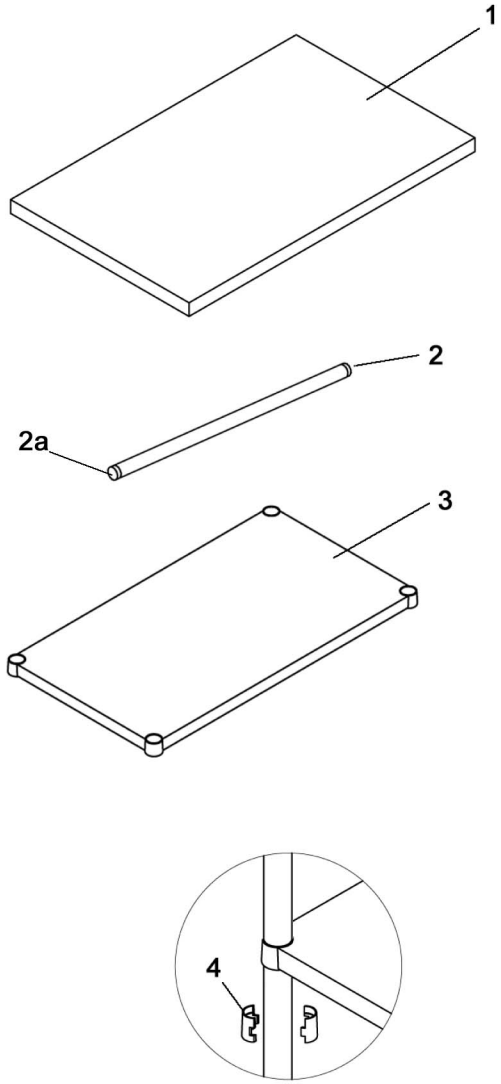

Bartscher	Arbeitstisch Artikel-Nr.: 601.710	Explosionszeichnung 15.01.2009	Seite 1/2

Pos.	Artikelbeschreibung	Description of item	Artikel Nr./Item No.
1	Arbeitsplatte, CNS	work table top, CNS	Auf Anfrage/On request
2	Fußstange	presser foot bar	Auf Anfrage/On request
2a	Fuß, verstellbar / Gewindefuß, Edelstahl	adjustabel foot / stainless steel	06017101
3	Bodenplatte	shelf	Auf Anfrage/On request
4	Befestigungshülsen - Set für ein Bord	shelf holders	0601710
o. Abb./no pic	Regalboden, Edelstahl	under shelf	06017102