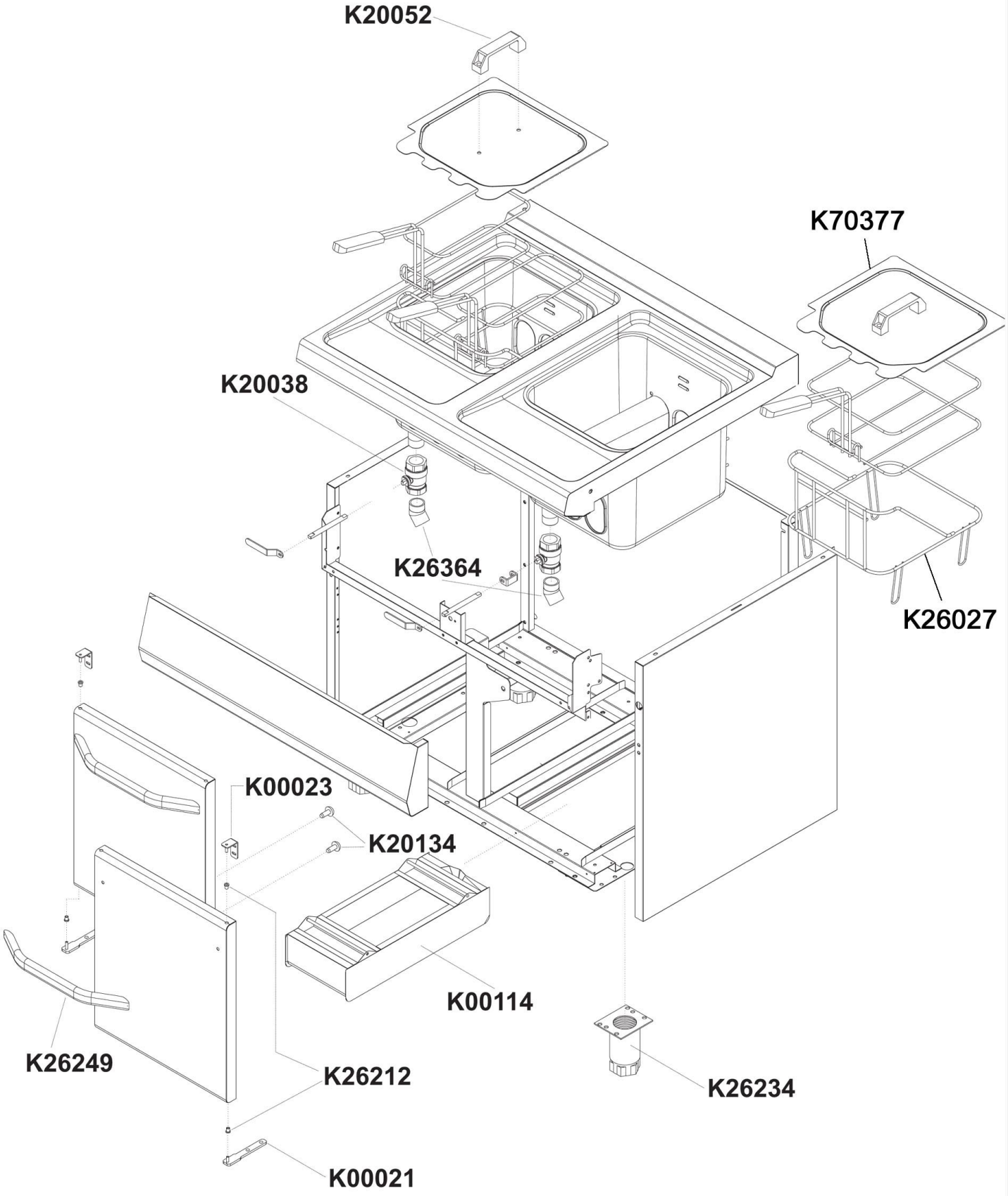

Bartscher	Fritteuse 700, B400, 15L Fritteuse 700, B800, 2x15L Artikel-Nr.: 286917, 286922	Explosionszeichnung 15.08.2017	Seite 1/3

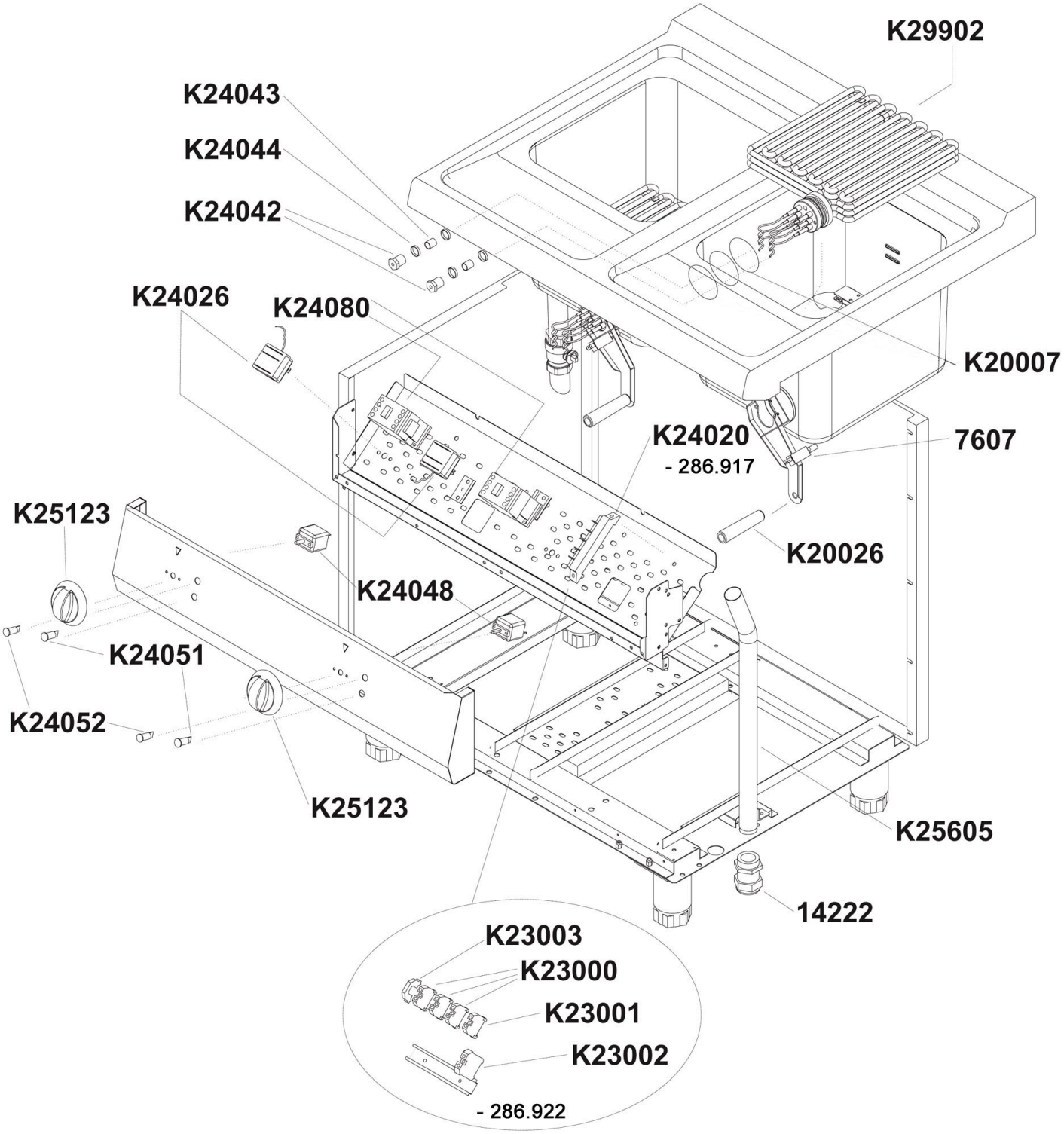

Bartscher	Fritteuse 700, B400, 15L Fritteuse 700, B800, 2x15L Artikel-Nr.: 286917, 286922	Explosionszeichnung 15.08.2017	Seite 2/3

Pos.	Artikelbeschreibung	Description of item	Artikel Nr./Item No.
7607	Mikroschalter	Microswitch	049104
14222	Zugentlastung PG21	Strain relief PG21	049051
K00021 + K00023 + K26212	Türscharnierset	Door hinge set	049033
K00023	Türscharnierset	Door hinge set	=> K00021
K00114	Fettauffangbehälter	Down slideway board	049209
K20007	Dichtung f. Heizkörper	Gasket f. heating element	049671
K20026	Griff f. Heizkörper	Handle f. heating element	049231
K20038	Kugelhahn 1 Zoll	Ball cock 1"	049226
K20052	Griff f. Deckel	Handle f. lid	049223
K20134	Abstandstück, Gummi	Spacer, rubber	049800
K23000	Phasenklemme	Line terminal	049804
K23001	Nullleiterklemme	Neutral terminal	049805
K23002	Erdklemme	Earth terminal	049806
K23003	Sperre	End cap	049807
K24020	Anschlussklemme	Terminal clamp	06050577
K24026	Sicherheitsthermostat 245°C	Safety thermostat 245°C	049050
K24042	Verschraubung z. Stopfbuchse	Screw connection f. packing gland	030403
K24043	Dichtung z. Stopfbuchse	Gasket f. packing gland	053323
K24044	Schlitzscheibe z. Stopfbuchse	Slotted disc f. packing gland	0510241
K24048	Thermostat m. Vorschalter	Thermostat w. switch	049672
K24051	Kontrolllampe orange	Orange indicator light	E0K00225
K24052	Kontrolllampe grün	Green indicator light	E0K00226
K24080	Kontaktschalter 3-polig, 24A	Contact switch 3-pole, 24A	049228
K25123	Knebel 0-190° C, 6 x 4,6	Knob 0-190° C, 6 x 4,6	049229
K25605	Rohr	Pipe	049809
K26027	Korbauflage, Krümelsieb	Basket support/crumb sieve	049225
K26212	Türscharnierset	Door hinge set	=> K00021
K26234	Fuß komplett, H120/170	Complete base, H120/170	049034
	Fuß komplett, H150/200	Complete base, H150/200	049014
	Fuß H130/190, mit Gewinde	Base H130/190, with thread	E026437
K26249	Türgriff, kurz	Short door handle	049035
K26364	Bogen	Bow	049642
K29902	Heizkörper ohne Dichtung	Heating element without gasket	049413
K70377	Deckel	Lid	049224
o.Abb./ no pic.	Verbindungssatz	Connection set	049130
	Stopfbuchse m. Dichtungen	Packing gland w. gaskets	053325
	Rückwand 400 mm	Back panel 400 mm	E051040
	Rückwand 800 mm	Back panel 800 mm	053469
	Halterung z. Sicherheitsthermostat	Holder f. safety thermostat	E051056
	Halterung z. Thermostat	Holder f. thermostat	E051057
für 286917	Ersatzkorb Fritteuse 900, 20L kl.	Substit.basket d.fat fryer 900,20L,S	2 x 295928
für 286922	Ersatzkorb Fritteuse 900, 20L, gr	Substit.basket d.fat fryer 900,20L,L	1 x 295953
	Ersatzkorb Fritteuse 900, 20L kl.	Substit.basket d.fat fryer 900,20L,S	2 x 295928