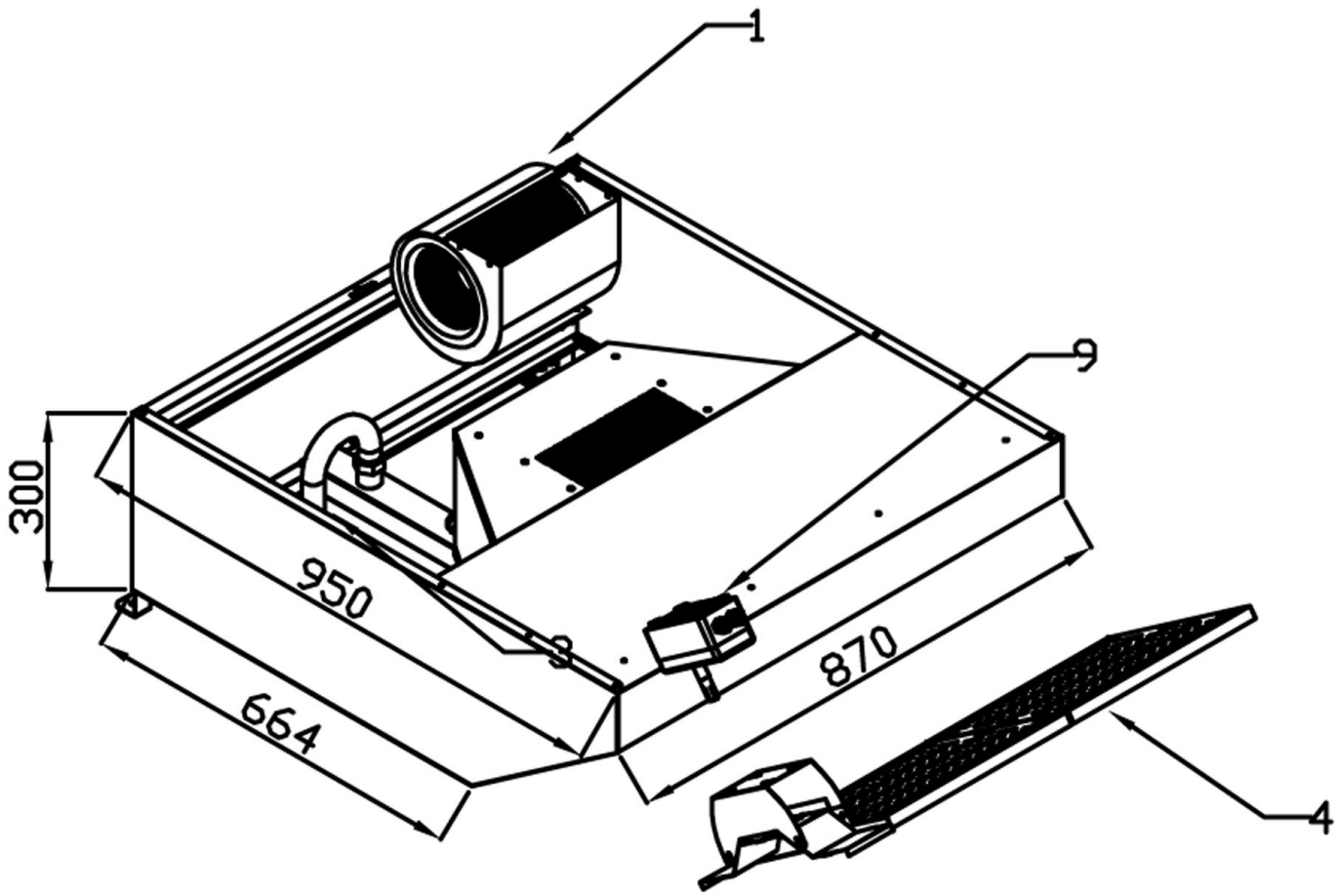

Bartscher	Kondensationshaube "M,E+T" 370 Artikel-Nr.: 116019	Explosionszeichnung 31.05.2019	Seite 1/2

Pos.	Artikelbeschreibung	Description of item	Artikel Nr./Item No.
1	Lüfter 230V, 50/60Hz	Fan 230V, 50/60Hz	E051082
4	Filter	Filter	E051086
9	Sensor	Sensor	E06032078