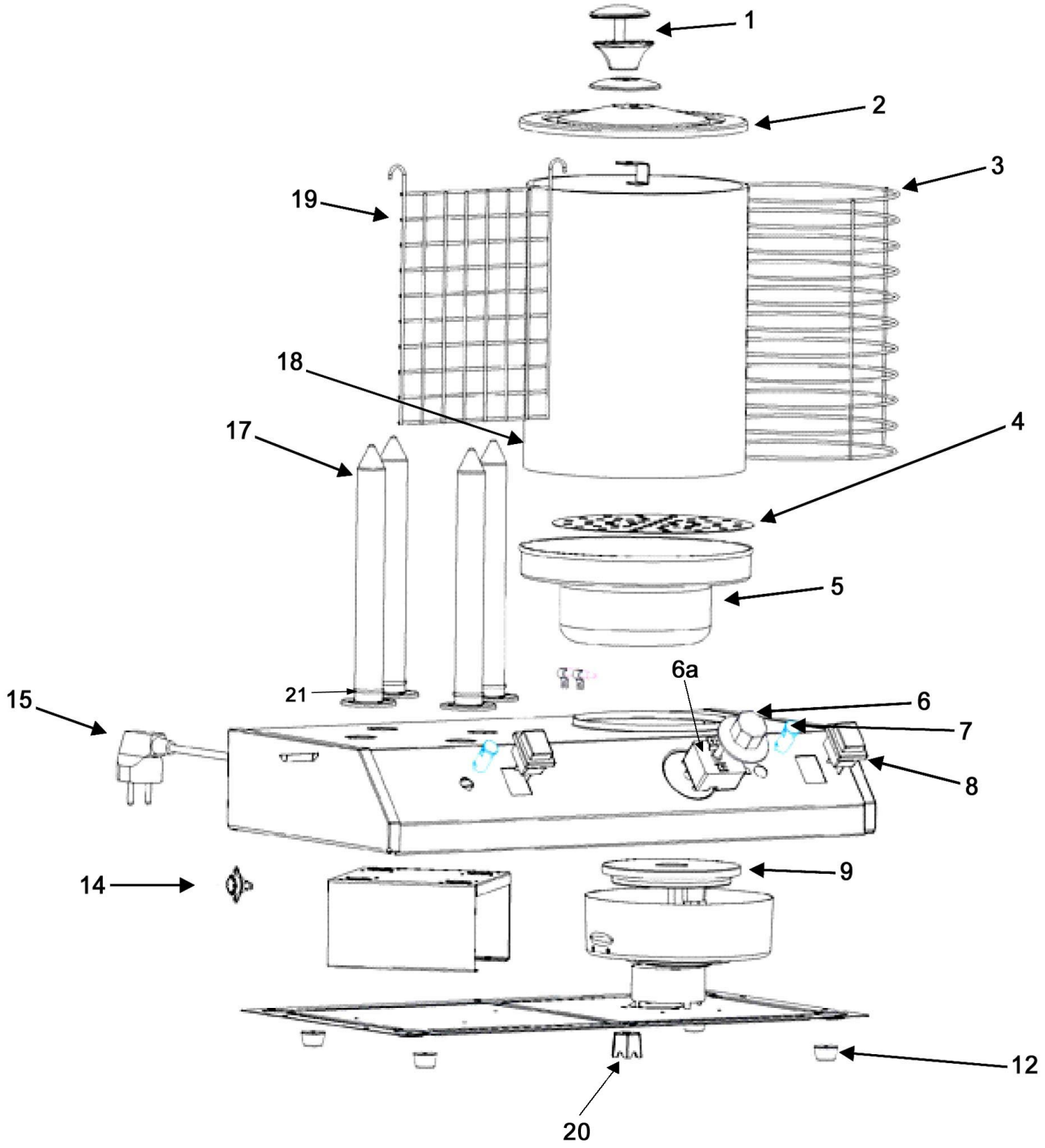

Bartscher	Hot Dog Gerät, 4 Toaststangen Artikel-Nr.: A120408	Explosionszeichnung 09.09.2014	Seite 1/2

Pos.	Artikelbeschreibung	Description of item	Artikel Nr./Item No.
1	Griff f. Deckel	Handle f. lid	A012040613
1 + 2	Deckel m. Griff	Lid w. handle	A01204061
3	Korb, Drahteinsatz	Barket, wire insert	A01204065
4	Lochblech	Perforated tray	A01204064
5	Wasserwanne	Water jacket	A012040610
6a	Thermostat	Thermostat	A01204066
6	Knebel mit Markierung bis 39/2006	Knob w. marking until 39/2006	A012040615
	Knebel ohne Markierung ab 39/2006	Knob without marking from 39/2006	A012040616
7	Kontrolllampe, grün z. Heizkörper	Indicator light, green f. heating element	E0301130015
8	Hauptschalter, rot	Main switch, red	A01204069
9	Heizkörper bis 12/2007	Heating element until 12/2007	A01204068
	Heizkörper ab 12/2007	Heating element from 12/2007	0LY20051028
12	Fuß - Satz, 4 Stück	Base - set, 4 pieces	A012040611
14	Sicherheitsthermostat zur	Safety thermostat f. heating	A012040621
15	Anschlusskabel m. Stecker	Power cord w. plug	A039896
17	Toaststange ab 07/2007	Heating stick from 07/2007	A012040617
	Toaststange ohne Thermostat ab 07/2008	Heating stick without thermostat from 07/2008	A012040619
	Toaststange mit Thermostat ab 08/2008	Heating stick with thermostat from 08/2008	A012040620
18	Glaszylinder	Glass cylinder	A01204063
19	Trenngitter	Separating grid	A01204062
20	Verschraubung, sechskant	Screw connection, hexagon	E0A12040820
21	Dichtung	Sealing	E0A12040821