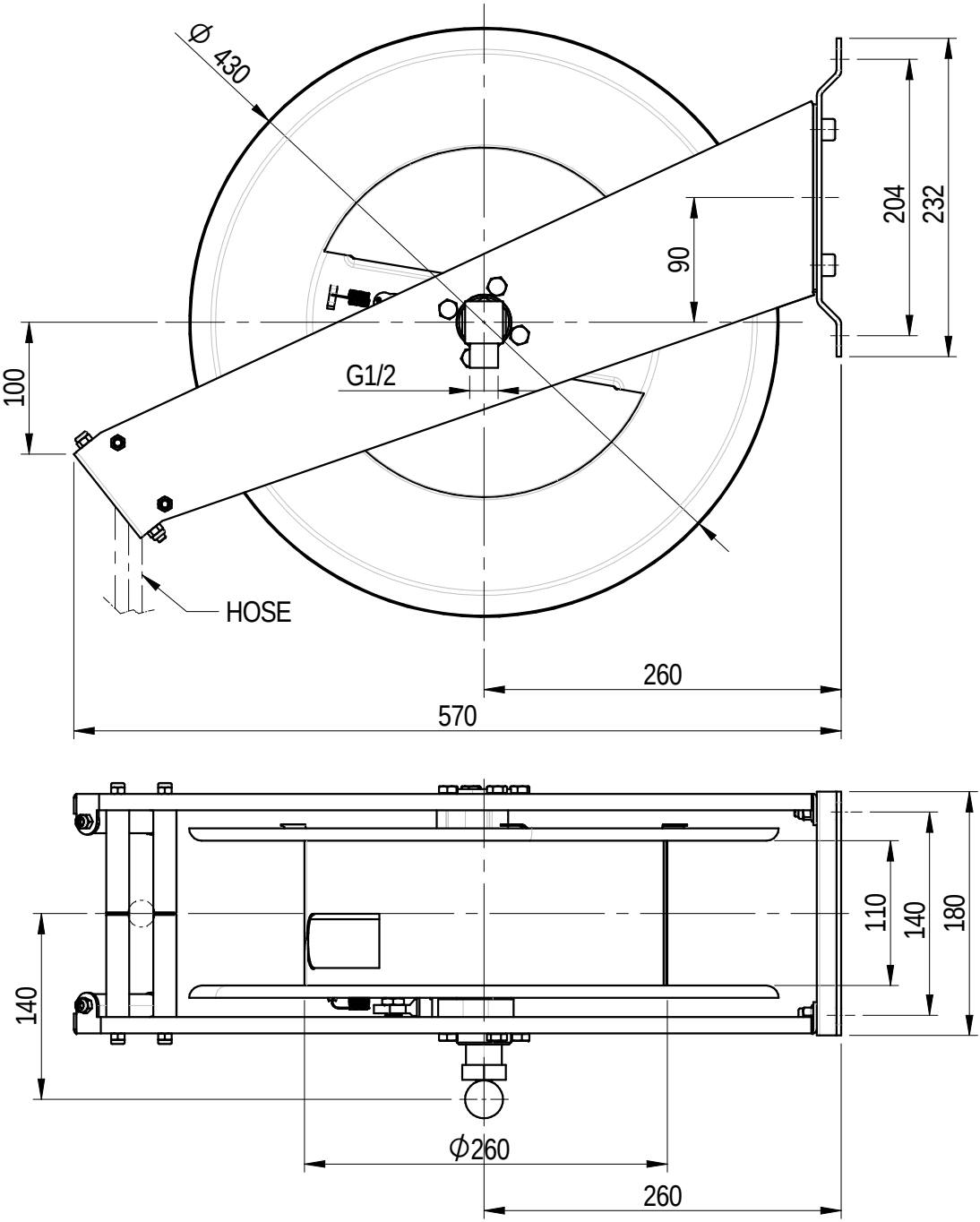
Ø 430
204
232
90
100
G1/2
HOSE
260
570
110
140
180
140
Ø260
260